MV-REC11

Vezérlés
Használati és üzembe helyezési útmutató szakképzett telepítőknek!

Elektromos bekötés:

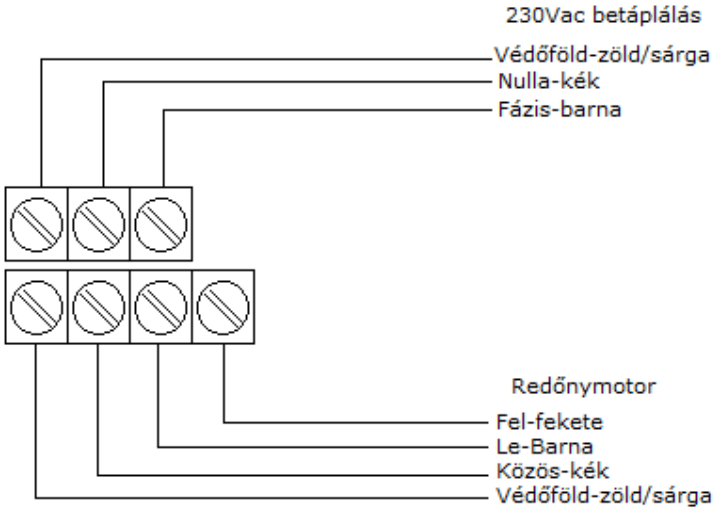

Elektromos Paraméterek:

Tápfeszültség: 230Vac 50Hz
Kapcsolt áram: 1,5A
Kapcsolt teljesítmény: 400W
Védelem: IP55
Működési hőmérséklet tart.: ..... -10…+50°C
Rádióvevő ..... 433,92Mhz, 20 kód
Beépítési méretek: 120x27x31mm

Első távirányító tanítása:

Figyelem!
Ha van már a vevőre tanítva adó, akkor ne ezzel a módszerrel, hanem a „Távirányítók hozzáadása” pontot választva tanítson új adót.

Kapcsolja tápfeszültség alá a vevőt, ha tápfeszültség alatt volt, akkor kapcsolja le majd kis idő múlva vissza.
Rövid időn belül nyomja meg egyszerre a távirányító „FEL” és „LE” gombját és tartsa legalább 3mp-ig. A rádióvevő 6-szor ad szaggatott jelzést, ezzel megtanulta az első adót.

Távirányítók hozzáadása:
Nyomja le a már működő adó „FEL” és „LE” irányát egyszerre, a vevő 1 sípszót ad. Nyomja le és tartsa lenyomva ugyanezen adón a „STOP” gombot 3mp-ig, a vevő 1 sípszót ad. Nyomja meg az új távirányító „FEL és „LE” irányát egyszerre, a vevő hat sípszót ad.
Ezzel megtanulta a hozzárendelt adót.

Távirányítók törlése adóval:
Nyomja le a még működő adó „FEL” és „LE” gombjait, a vevő egyet sípol.
Nyomja meg és tartsa lenyomva az „STOP” gombját addig, amíg a sípolni nem kezd. Nyomja le a „LE” irányt, a vevő hatszor sípol, ezzel törölte az összes adót a memóriából.

Távirányítók teljes törlése:
Nyomja meg a vevő „SETUP” gombját, majd tartsa lenyomva addig, amíg a vevő szaggatottan kezd sípolni. Ezzel törölte az összes kódot a vevő memóriájából.

Irány megfordítása:
Nyomja le az adó „FEL és „LE” gombjait egyszerre, a vevő 1 sípszót ad. Nyomja le és tartsa lenyomva ugyanezen adón a „STOP” gombot 3mp-ig, a vevő 1 sípszót ad. Nyomja meg ugyanezen távirányító „FEL” irányát, a vevő hat sípszót ad.
Ezzel megfordította a motor forgásirányát.

Léptetés funkció bekapcsolása:
Nyomja le az adó „FEL” és „LE” irányát egyszerre, a vevő 1 sípszót ad. Nyomja le és tartsa lenyomva ugyanezen adón a „STOP” gombot 3mp-ig, a vevő 1 sípszót ad. Nyomja meg ugyanezen távirányító „STOP” gombját, még egyszer, a vevő hat sípszót ad.
A motort léptetni lehet, ha legalább 2mp-ig nyomva van a gomb, csak ez után kerül öntartásba a motor.